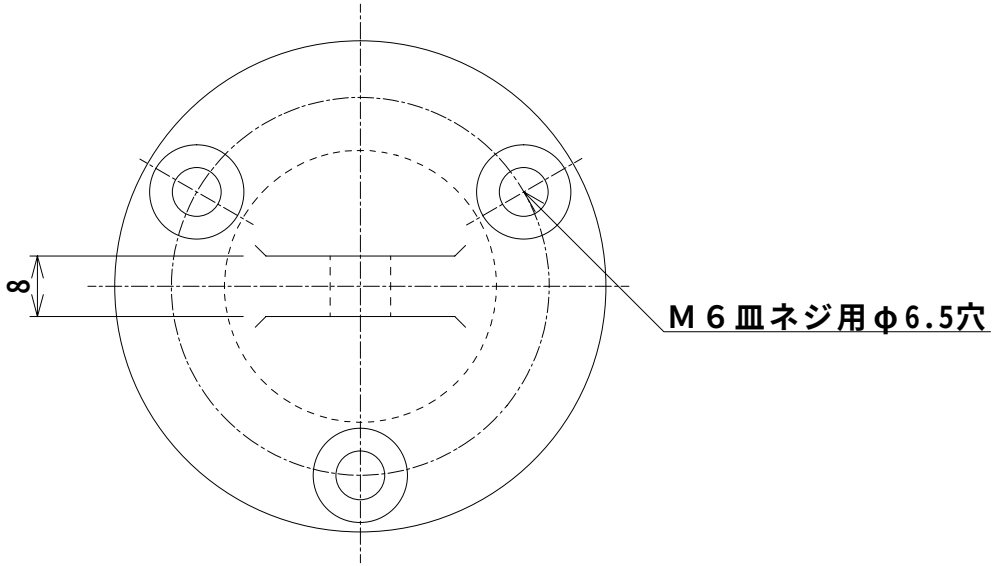

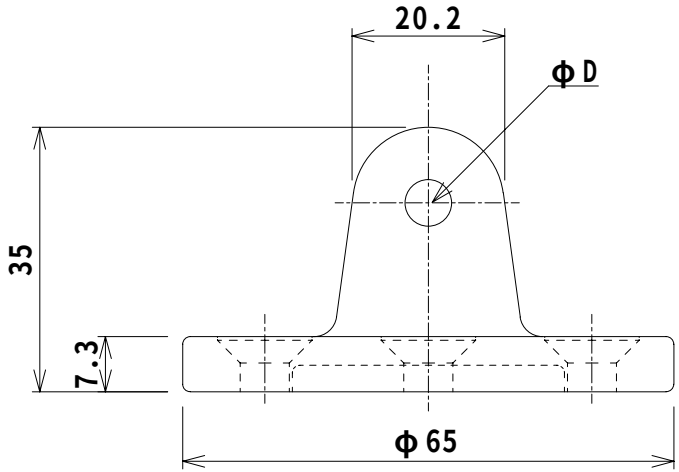

	φD
TA6-3321-00	6.2
TA6-3322-00	8.2

材質：ステンレス（SUS316）

THIRD ANGLE PROJ 三角法	1/1 SCALE 尺 度	DRAWING NAME 図面名称 ソケットフォークベース
		DRAWING NO 図面番号
		株式会社津守合金製作所