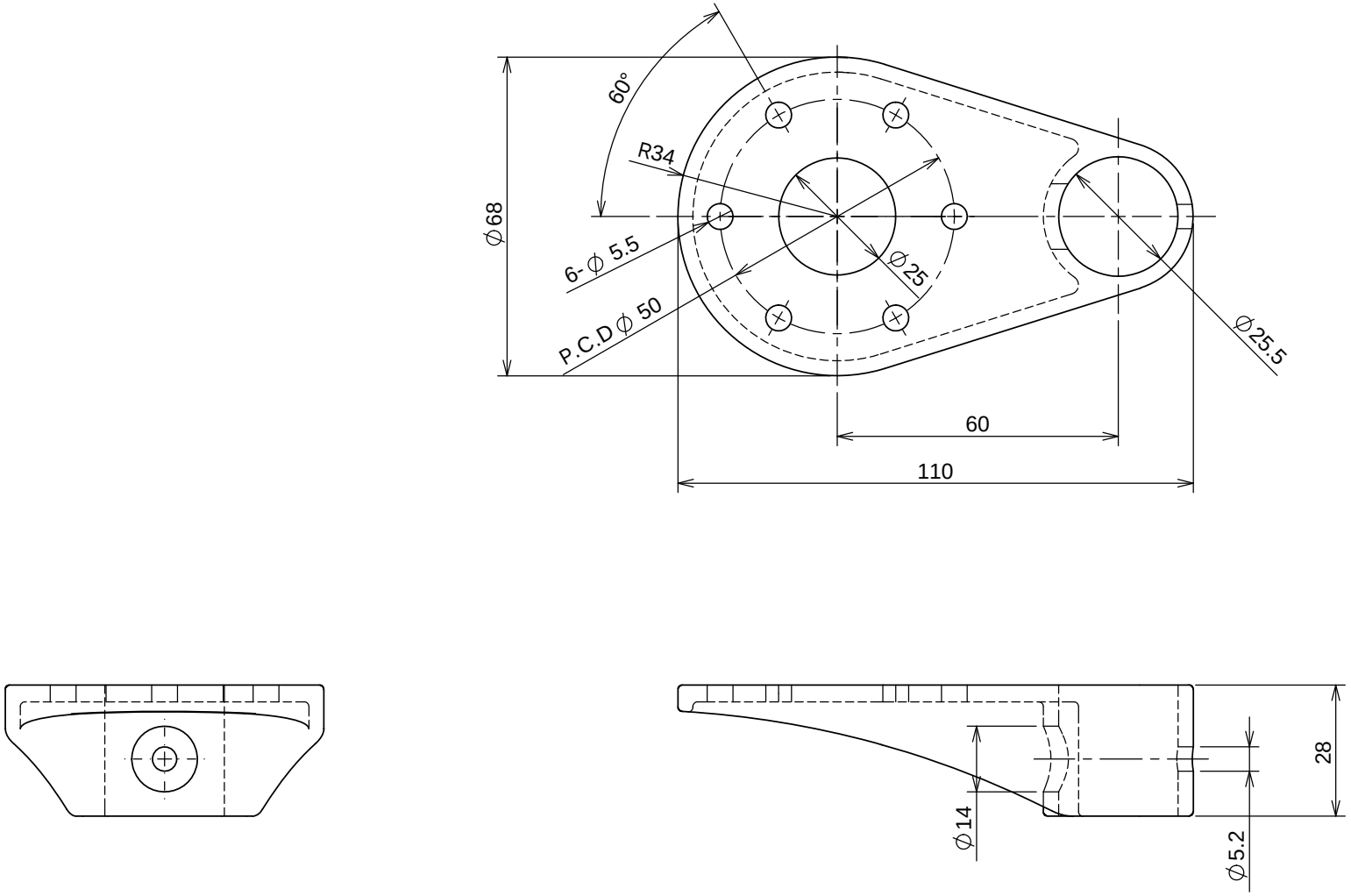

材質:SUS316
表面処理:バレル研磨

名称:	TA6-4436-00
図面番号:	航海灯ブラケット 中間用(伊吹用)
	株式会社津守合金製作所