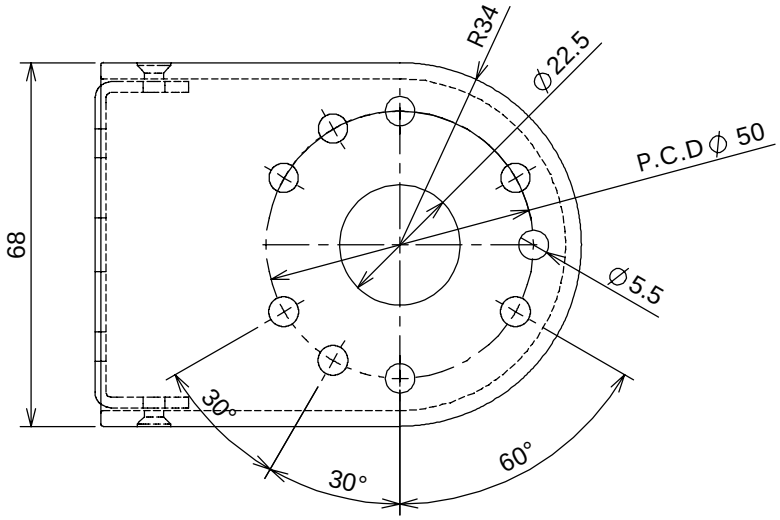

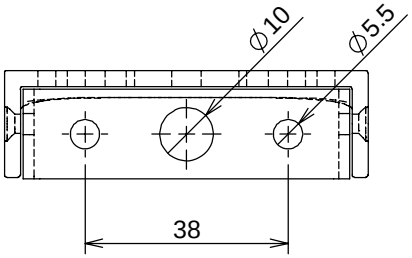

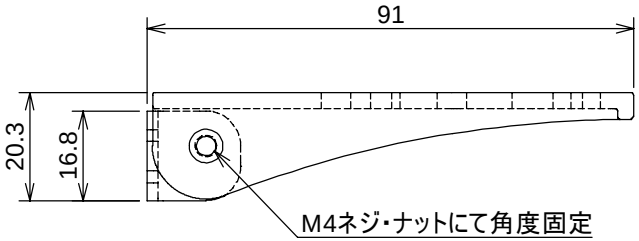

製 図						名称: 両舷灯ブラケット 角度調整式(伊吹用)
検 図						
承 認						
仕上げ:	バリ取り、鋭角の除去	材料:				図面番号: TA8-4436-00 A3
		重量:				尺度: 1:1 葉数 1 ／ 1